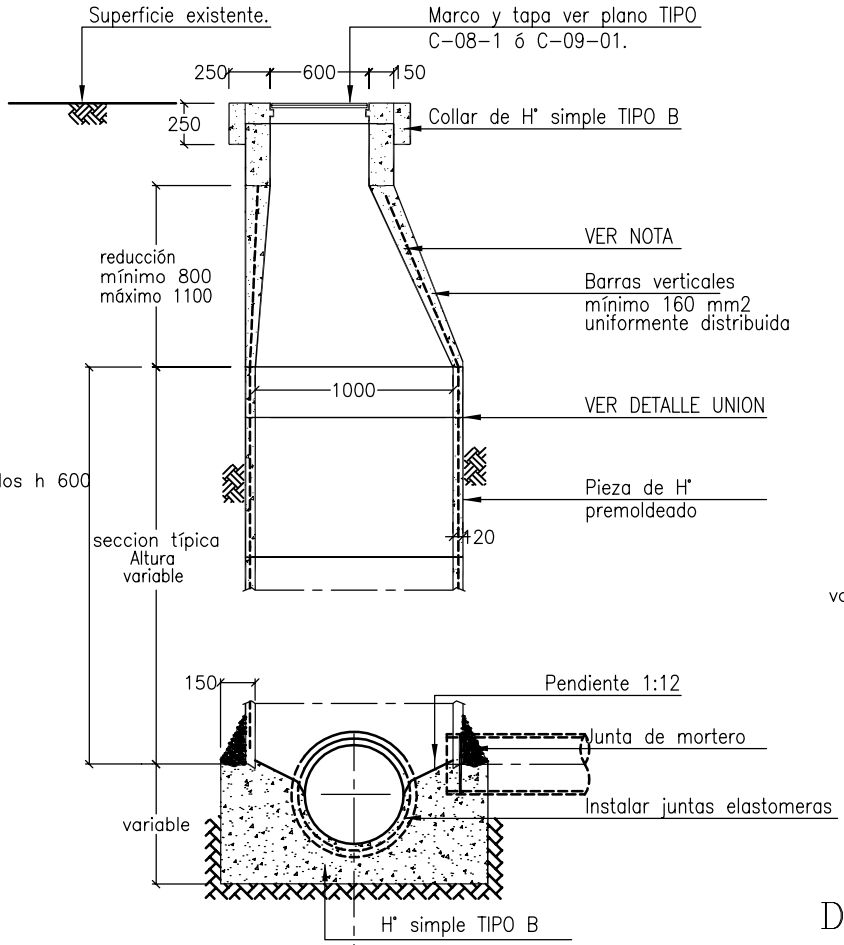

DETALLE ANILLOS PREMOLDEADOS

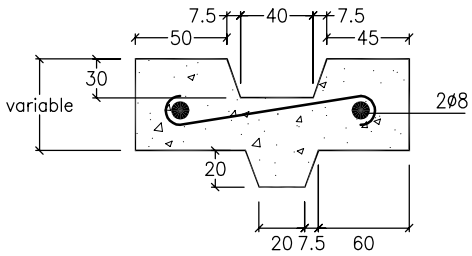

DETALLE UNION

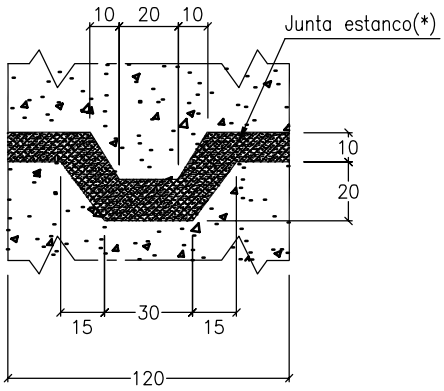

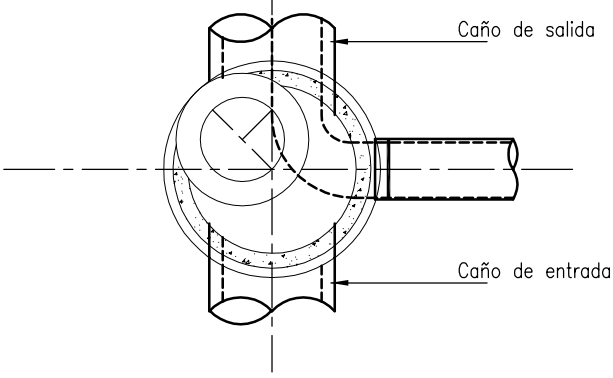

NOTAS:

- Los conos reductores excéntricos se utilizan para profundidades mayores a 1.50 metros.
- Hormigón armado TIPO H 21.
- Ver especificación para los requerimientos especiales.
- Se colocará dispositivo de caída cuando el salto sea igual o mayor que 2.00 m.

(*) La junta deberá ser estanca al ingreso de napa según espesificaciones técnicas.

AySA SOCIEDAD ANONIMA	BOCA DE REGISTRO DE HORMIGON PREMOLDEADO			PLANO TIPO
			Fecha: 17/04/06	N° C-03-1
	0	ABRIL 06	Proyectó:	
	Rev.	Descripción	Fecha	Ing.Proy.:	Pr.N°

C-03-1_0